TUBI TONDI E CARPENTERIA

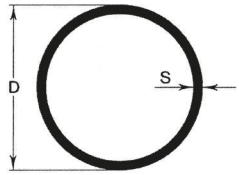

Dimensioni	Spessore in mm							
D / S	POLLICI	1,5	2	3	4	5	6	8
12		0,39						
14		0,46						
16		0,54	0,69					
16,75	3/8		0,66					
18		0,61	0,79					
20		0,68	0,89					
21,25	1/2		1,03					
22		0,76	0,99					
25		0,87	1,13	1,63				
26,75	3/4			1,50				
28		0,98	1,28	1,85				
30		1,05	1,38	2,00				
32		1,13	1,48	2,15				
33,48	1			2,02				
35		1,24	1,63	2,37				
38		1,35	1,78	2,59	3,35			
40		1,42	1,87	2,74	3,55			
42,25	11/4	1,49	1,97	2,91	3,75			
45		1,61	2,12	3,11	4,04			
48,25	11/2	1,72	2,27	3,35	4,34	5,34		
50		1,79	2,37	3,48	4,54			
52		1,87	2,47	3,63	4,74			
55		1,98	2,61	3,85	5,03			
57		2,05	2,71	4,00	5,23			

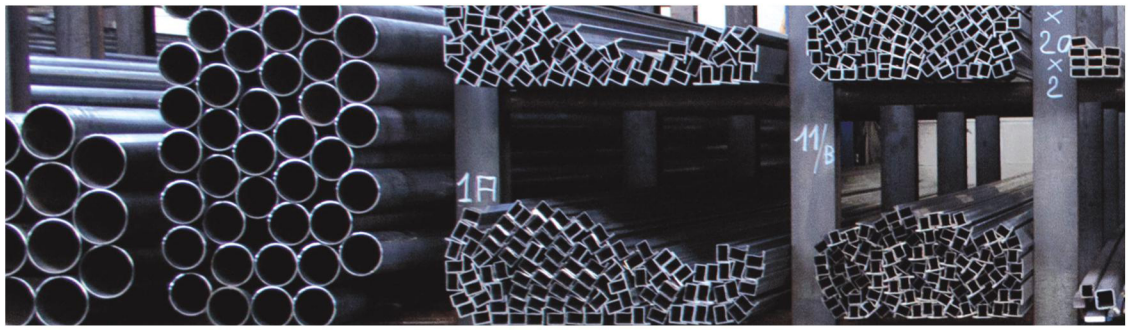

TUBI TONDI E CARPENTERIA

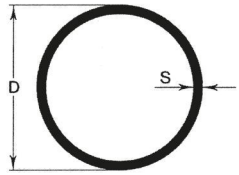

Dimensioni	Spessore in mm							
D / S	POLLICI	1,5	2	3	4	5	6	8
60	2	2,16	2,86	4,24	5,52	6,78		
63,50		2,27	3,01	4,44	5,82	7,17		
65		2,35	3,11	4,59	6,02	7,40		
70		2,53	3,35	4,96	6,51	8,01		
76	21/2	2,76	3,65	5,41	7,11	8,77	10,37	
80		2,90	3,85	5,70	7,50	9,25	10,95	
83		3,01	4,00	5,92	7,80	9,62	11,40	
89	3	3,23	4,29	6,36	8,38	10,35	12,27	15,96
102	31/2		4,93	7,29	9,67	11,96	14,21	18,47
108			5,23	7,77	10,26	12,70	15,09	19,60
114,30	4		5,52	8,23	10,90	13,44	15,99	20,97
121			5,87	8,73	11,45	14,31	17,02	22,30
127	41/2		6,17	9,17	12,13	15,04	17,90	23,48
133				9,62	12,73	15,78	18,83	24,60
139	5			10,06	12,41	16,53	19,69	25,98
152				11,05	14,64	18,18	21,66	28,49
159				11,54	15,69	18,99	22,64	29,79
168,3	6			12,23	16,18	20,14	24,02	31,63
177,8				12,93	17,14	21,31	25,42	35,50
193,7	7			14,11	18,65	23,27	27,77	36,64
219,1	8			15,99	21,22	26,40	31,53	41,65
244,5					23,72	29,53	35,29	46,66
273	10				26,54	33,05	39,51	52,28
323,9	12				31,56	39,32	47,04	62,32
355,6	14					42,23	51,73	68,58
406,4	16					49,50	59,25	78,60

TUBI QUADRI

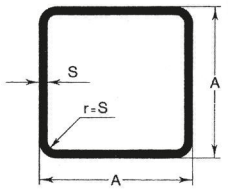

Dimensioni	Spessore in mm					
A / A	1,5	2	3	4	5	6
10x10	0,34	-	-	-	-	-
12x12	0,50	-	-	-	-	-
15x15	0,64	0,88	-	-	-	-
20x20	0,87	1,13	1,60	-	-	-
25x25	1,11	1,44	2,07	-	-	-
30x30	1,34	1,76	2,54	2,94	-	-
35x35	1,58	2,07	3,01	3,57	-	-
40x40	1,81	2,39	3,48	4,20	4,83	-
45x45	2,05	2,70	3,96	4,83	5,61	-
50x50	2,28	3,01	4,43	5,45	6,40	-
60x60	2,75	3,64	5,37	7,03	7,97	10,34
70x70	3,23	4,27	6,31	7,97	9,54	11,10
80x80	-	4,90	7,25	9,55	11,11	12,99
90x90	-	5,42	7,96	10,38	12,68	14,87
100x100	-	6,15	9,14	12,06	14,26	16,76
120x120	-	-	11,00	14,57	17,40	20,53
150x150	-	-	14,00	18,35	22,11	26,19
175x175	-	-	15,98	21,15	26,04	30,90
200x200	-	-	-	24,29	29,94	35,58
220x220	-	-	20,06	26,81	33,12	39,39
250x250	-	-	-	30,57	37,79	45,00



TUBI RETTANGOLARI

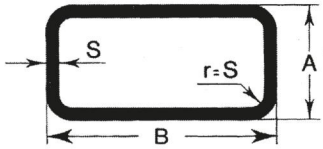

Spessori e dimensioni in mm - pesi in kg per metro

Dimensioni	Spessore in mm					
B / A	1,5	2	3	4	5	6
20x10	0,64	0,82	-	-	-	-
20x15	0,75	0,97	-	-	-	-
25x10	0,75	0,97	-	-	-	-
25x15	0,87	1,13	-	-	-	-
30x10	0,87	1,13	-	-	-	-
30x15	0,99	1,29	1,83	-	-	-
30x20	1,11	1,44	2,07	-	-	-
35x10	0,99	1,29	-	-	-	-
35x15	1,11	1,44	2,07	-	-	-
35x20	1,22	1,60	2,31	-	-	-
40x10	1,11	1,44	-	-	-	-
40x15	1,22	1,60	2,31	-	-	-
40x20	1,34	1,76	2,54	3,35	-	-
40x30	1,58	2,07	3,01	4,04	-	-
50x10	1,34	1,76	2,54	-	-	-
50x15	1,46	1,92	2,78	-	-	-
50x20	1,58	2,07	3,01	-	-	-
50x25	1,69	2,23	3,25	4,34	-	-
50x30	1,81	2,39	3,48	4,52	-	-
50x40	2,05	2,70	3,95	5,15	-	-
60x10	1,58	2,07	3,01	-	-	-
60x15	1,69	2,23	3,25	-	-	-
60x20	1,81	2,39	3,48	4,63	-	-
60x30	2,05	2,70	3,95	5,07	-	-
60x40	2,28	3,01	4,43	5,35	6,39	-
70x20	2,05	2,70	3,95	5,23	-	-
70x30	2,28	3,01	4,42	5,35	-	-
70x40	2,52	3,33	4,90	5,98	8,02	-
70x50	2,76	3,64	5,37	6,61	8,13	-
80x20	2,28	3,01	4,43	-	-	-
80,30	2,52	3,33	4,90	5,98	-	-
80x40	2,76	3,64	5,37	6,60	7,96	-
80x50	2,99	3,96	5,60	7,24	9,62	-
80x60	-	4,27	6,31	8,29	9,54	

TUBI RETTANGOLARI

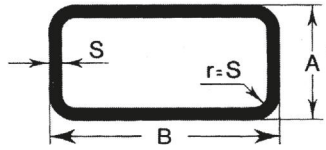

Spessori e dimensioni in mm - pesi in kg per metro

Dimensioni	Spessore in mm					
B / A	1,5	2	3	4	5	6
100x20	2,76	3,64	5,37	7,10	-	-
100x30	3,00	3,95	5,84	7,66	-	-
100x40	3,22	4,27	6,31	8,29*	9,54	11,10
100x50	3,46	4,58	6,78	8,92	10,32*	12,04
100x60	-	4,90	7,25	9,55	11,10*	12,98
100x80	-	5,53	8,19	10,80	13,35	14,87
120x30	-	4,58	6,78	8,92*	11,77	-
120x40	-	4,90	7,25	9,55	11,10	12,98
120x60	-	5,53	8,19	10,80	12,67*	14,87
120x80	-	6,15	9,14	12,06	14,24*	16,76
140x60	-	6,15	9,14	12,06	14,24*	16,76
140x80	-	6,68	9,84*	12,89*	15,83	18,64
150x40	-	5,85	8,67	11,43*	-	-
150x50	-	6,15	9,14	12,06	14,25*	16,76
150x100	-	-	11,26*	14,77*	18,17*	21,47
160x80	-	-	11,02	14,57	17,40*	20,53
180x60	-	-	11,02	14,57	17,40	20,53
200x100	-	-	13,85	18,34	22,09	26,19
250x100	-	-	16,02	21,16	26,01	30,90
300x150	-	-	20,58	27,44	33,90	40,34
400x250	-	-	-	-	49,57	59,13



PROMETALSIDEAprontuario 6-04-2012 10:11 Pagina 31

PROFILATI PER SERRAMENTI spessore 1,5 mm

serie 11

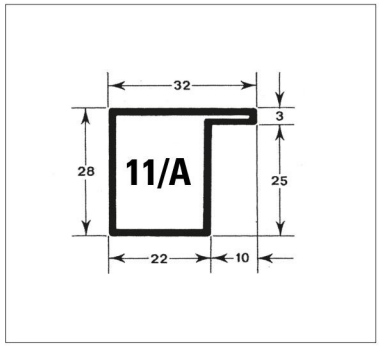

11/A kg/m 1,34

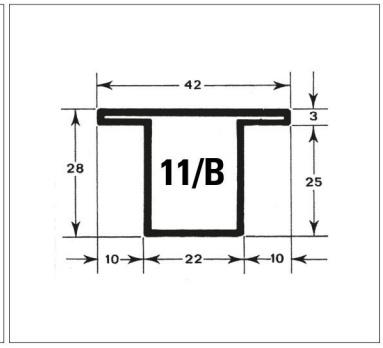

11/B kg/m 1,57

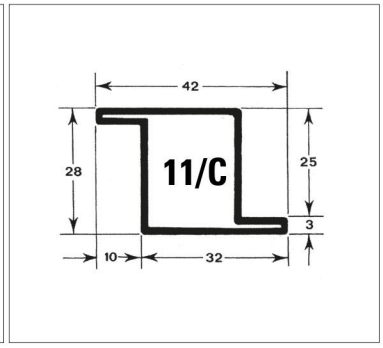

11/C kg/m 1,57

serie 1

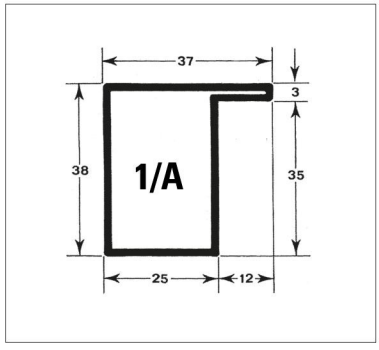

1/A kg/m 1,72

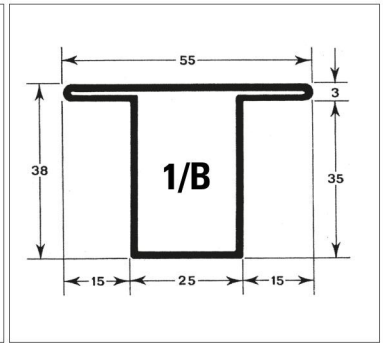

1/B kg/m 2,04

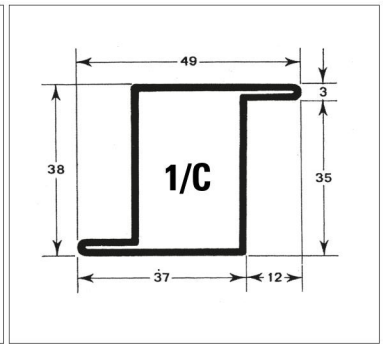

1/C kg/m 2,00

serie 1-50

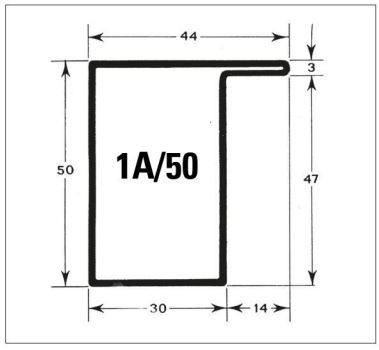

1A/50 kg/m 2,15

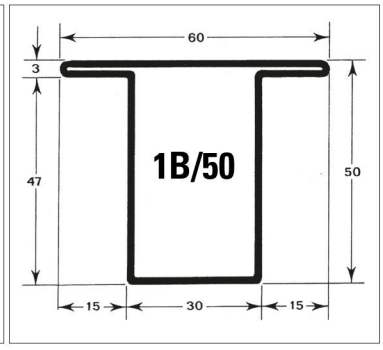

1B/50 kg/m 2,52

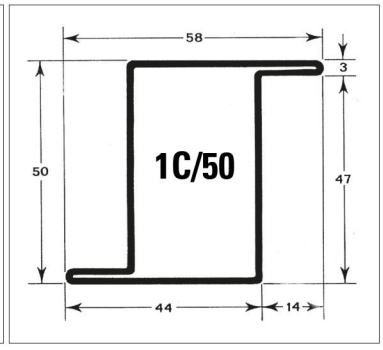

1C/50 kg/m 2,52

PROFILATI PER SERRAMENTI spessore 1,5 mm

serie 2

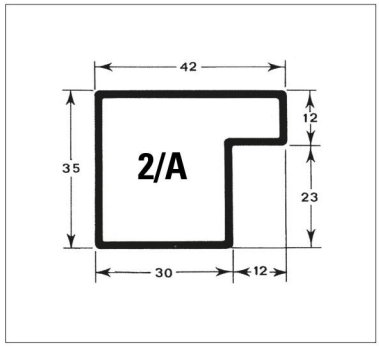

2/A kg/m 1,76

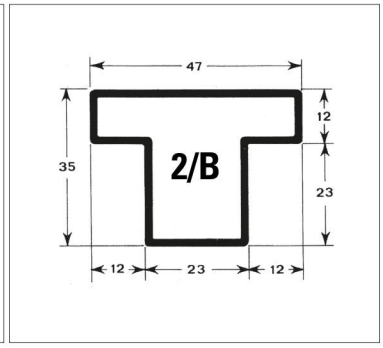

2/B kg/m 1,88

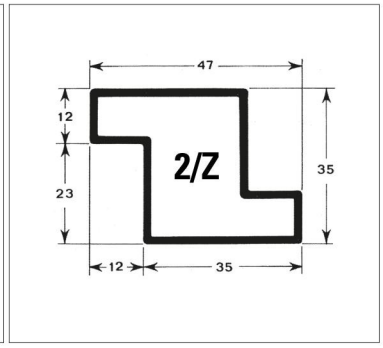

2/Z kg/m 1,88

serie 16

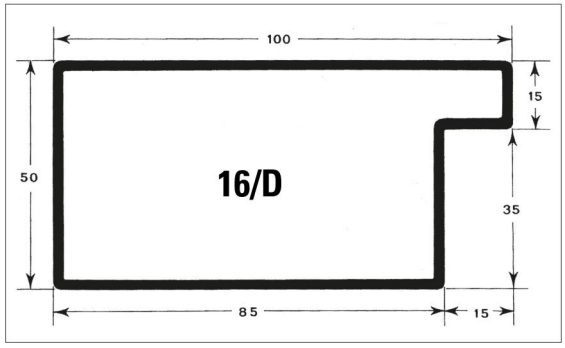

16/D kg/m 4,65

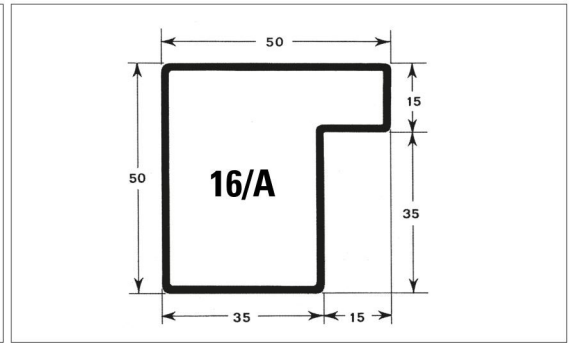

16/A kg/m 2,25

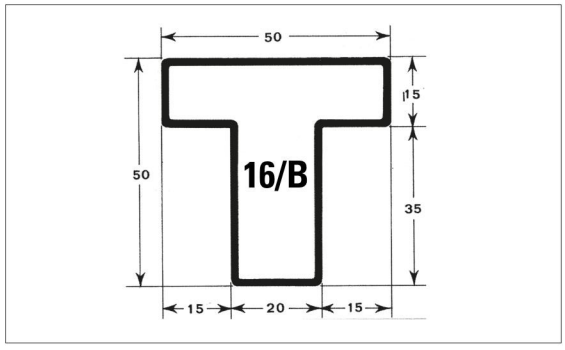

16/B kg/m 2,25

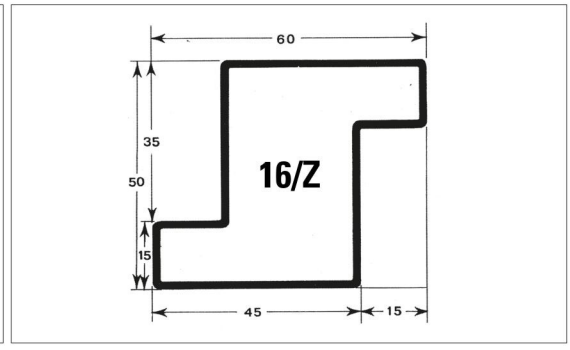

16/Z kg/m 2,55

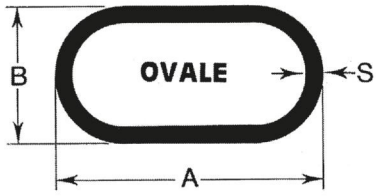

TUBO OVALE

A		30	40	50	50
B		15	20	10	25
Kg/m per S	15/10	0,98	1,24	1,29	1,55
	20/10	1,28	1,63	-	1,95

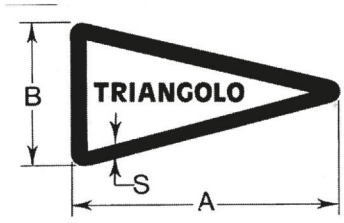

TUBO TRIANGOLARE

A		30	40
B		15	22
Kg/m per S	15/10	0,86	1,24
	20/10	1,13	1,63

TUBI MANCORRENTI

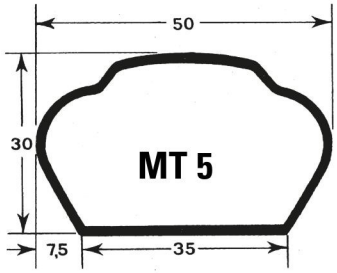

MT 5

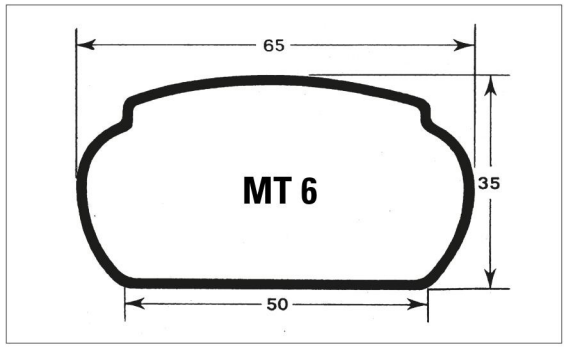

MT 6

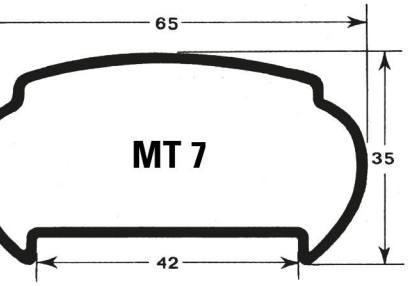

MT 7

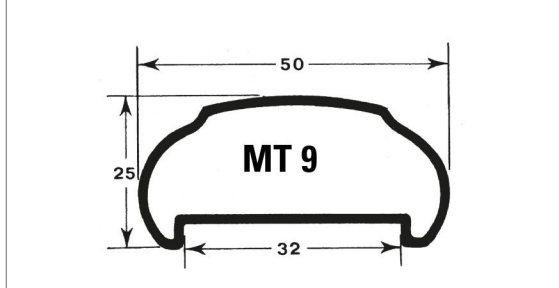

MT 9

Profilo	Spessore	Kg/m
MT 5	15/10	1,60
MT 6	15/10	2,15
MT 7	15/10	2,15
MT 9	15/10	1,60

TUBI SENZA SALDATURA DI GROSSO SPESSORE
per applicazioni meccaniche UNI 7729

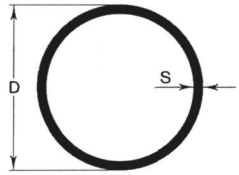

Diam. esterno	Spessore mm																
	6,3	8	10	12,5	14,2	16	17,5	20	22,2	25	30	35	40	45	50	55	60
48,3	6,5	7,9	9,4	11	-	-	-	-	-	-	-	-	-	-	-	-	-
51	6,9	8,4	10,1	11,9	-	-	-	-	-	-	-	-	-	-	-	-	-
54	7,4	9,0	10,9	12,9	-	-	-	-	-	-	-	-	-	-	-	-	-
57	7,9	9,6	11,6	13,8	15,0	-	-	-	-	-	-	-	-	-	-	-	-
60,3	8,4	10,3	12,4	14,8	16,2	-	-	-	-	-	-	-	-	-	-	-	-
63,5	8,9	10,9	13,2	15,8	17,3	18,7	-	-	-	-	-	-	-	-	-	-	-
70	9,9	12,2	14,8	17,8	19,6	21,2	22,6	-	-	-	-	-	-	-	-	-	-
76,1	10,9	13,4	16,3	19,7	21,7	23,7	25,3	-	-	-	-	-	-	-	-	-	-
82,5	11,9	14,6	17,9	21,7	24,0	26,2	28,0	30,8	-	-	-	-	-	-	-	-	-
88,9	12,9	15,9	19,5	23,7	26,2	28,7	30,8	34,0	36,5	39,4	-	-	-	-	-	-	-
95	13,8	17,2	21,0	25,4	28,3	31,2	33,4	37,0	39,9	43,0	-	-	-	-	-	-	-
101,6	14,9	18,4	22,6	27,6	30,7	33,7	36,2	40,2	43,5	47,5	-	-	-	-	-	-	-
108	15,8	19,6	24,2	29,6	32,9	36,2	39,0	43,4	47,0	51,4	-	-	-	-	-	-	-
114,3	16,8	20,9	25,7	31,6	35,1	38,6	41,7	46,5	50,4	55,3	-	-	-	-	-	-	-
121	17,8	22,3	27,4	33,4	37,4	41,4	44,7	49,8	54,1	59,2	67,3	-	-	-	-	-	-
127	18,8	23,4	28,9	35,5	39,6	43,6	47,2	52,8	57,4	63,2	71,7	-	-	-	-	-	-
133	19,8	24,6	30,3	37,4	41,8	46,1	49,9	55,7	60,8	67,1	76,3	86,1	91,7	-	-	-	-
139,7	20,8	25,9	32,0	39,5	44,0	48,6	52,7	59,0	64,3	71,1	81,1	90,4	98,3	-	-	-	-
146	21,7	27,2	33,5	41,2	46,2	51,3	55,5	62,1	67,8	74,6	85,8	97,7	104	-	-	-	-
152,4	22,8	28,4	35,1	43,4	48,5	53,6	58,1	65,3	71,3	79,0	90,5	101	112	-	-	-	-
159	23,8	29,6	36,7	45,4	50,8	56,2	60,9	68,6	74,8	83,0	95,3	107	119	-	-	-	-
168,3	25,3	31,5	39,0	48,4	54,1	59,9	65,0	73,1	80,0	88,9	102	115	126	-	-	-	-
177,8	26,7	33,4	41,4	51,3	57,4	63,6	69,1	77,8	85,2	94,8	109	123	136	-	-	-	-
193,7	29,2	36,5	45,3	56,2	63,0	69,8	75,9	85,7	93,9	105	121	137	151	167	179	-	-
203	30,6	38,5	47,6	58,7	66,1	73,8	80,1	90,3	99,0	110	128	148	161	178	191	-	-
219,1	33,2	41,5	51,6	64,1	71,9	79,8	86,9	98,2	108	120	140	159	176	196	211	-	-
229	34,6	43,6	54,0	66,7	75,2	84,0	91,3	103	113	126	147	171	186	207	224	-	-
244,5	37,1	46,5	57,8	72,0	80,8	89,8	97,8	111	122	136	159	181	201	224	243	-	-
254	38,5	48,5	60,2	74,4	84,0	93,9	102	115	127	141	166	194	211	235	255	-	-
267	40,6	50,9	63,4	79,0	88,7	98,6	107	122	134	150	175	200	223	250	271	-	-
273	41,6	52,1	64,8	80,9	90,9	101	110	125	137	154	180	205	229	256	275	-	-
298,5	45,5	57,1	71,1	88,8	99,8	111	121	137	151	170	198	227	255	285	306	335	353
323,9	49,5	62,1	77,4	96,7	109	121	132	150	165	186	217	249	280	313	338	370	390
355,6	54,5	68,3	85,2	107	120	133	146	166	183	205	241	277	311	349	377	413	437
368	56,4	70,8	88,3	110	124	138	151	172	189	213	250	287	323	363	392	430	456
406,4	62,4	78,3	97,8	122	138	153	168	191	210	237	278	321	361	406	439	483	513
419	64,3	80,7	101	126	142	158	173	197	217	245	288	331	373	421	455	500	531
457,2	70,3	88,2	110	138	156	173	189	216	238	268	316	364	411	464	502	553	587
508	78,2	98,2	123	154	173	193	211	241	266	300	353	408	461	521	565	623	663

TUBI SENZA SALDATURA LISCI COMMERCIALI UNI 4991/7091 E ALTA PRESSIONE UNI 7088

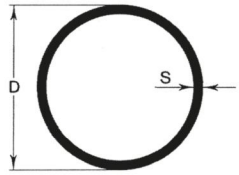

Diam. esterno	Spessore mm																
	6,3	8	10	12,5	14,2	16	17,5	20	22,2	25	30	35	40	45	50	55	60
17,2	0,850	0,942	1,03	1,11	1,21	1,31	1,41	-	-	-	-	-	-	-	-	-	-
21,3	1,09	1,21	1,33	1,44	1,59	1,72	1,87	2,01	2,12	-	-	-	-	-	-	-	-
26,9	1,41	1,57	1,73	1,89	2,09	2,28	2,48	2,70	2,86	2,94	3,03	3,31	3,48	-	-	-	-
33,7	1,79	2,01	2,22	2,42	2,69	2,95	3,23	3,54	3,76	3,87	4,04	4,27	4,67	5,05	5,39	-	-
38	2,04	2,29	2,53	2,77	3,08	3,38	3,71	4,07	4,38	4,47	4,67	4,95	5,43	5,91	6,33	6,91	-
42,4	2,29	2,57	2,84	3,11	3,47	3,81	4,19	4,61	4,92	5,07	5,31	5,62	6,19	6,76	7,27	7,99	8,54
44,5	2,41	2,70	2,99	3,28	3,65	4,02	4,42	4,87	5,20	5,35	5,61	5,95	6,56	7,17	7,72	8,51	9,11
48,3	2,63	2,95	3,27	3,59	4,00	4,41	4,85	5,34	5,71	5,89	6,17	6,55	7,24	7,93	8,56	9,45	10,2
51	2,78	3,12	3,46	3,79	4,23	4,66	5,13	5,67	6,05	6,24	6,54	6,95	7,69	8,43	9,10	10,1	10,9
54	2,95	3,32	3,68	4,04	4,50	4,97	5,47	6,04	6,46	6,66	6,99	7,43	8,23	9,04	9,77	10,9	11,7
57	3,13	3,52	3,90	4,28	4,78	5,27	5,81	6,41	6,87	7,08	7,44	7,91	8,77	9,65	10,4	11,6	12,5
60,3	3,31	3,73	4,14	4,45	5,07	5,59	6,17	6,82	7,30	7,53	7,91	8,42	9,34	10,3	11,1	12,4	13,4
63,5	-	3,93	4,36	4,79	5,36	5,91	6,52	7,21	7,72	7,97	8,37	8,91	9,90	10,9	11,8	13,2	14,3
70	-	4,35	4,83	5,30	5,93	6,55	7,24	8,01	8,58	8,85	9,31	9,92	11,0	12,2	13,2	14,8	16,0
76,1	-	4,75	5,28	5,80	6,49	7,17	7,92	8,77	9,41	9,71	10,2	10,9	12,1	13,4	14,6	16,3	17,7
82,5	-	5,16	5,74	6,31	7,06	7,80	8,63	9,56	10,3	10,6	11,1	11,9	13,2	14,6	15,9	17,9	19,5
88,9	-	5,57	6,20	6,81	7,63	8,43	9,33	10,3	11,1	11,5	12,1	12,9	14,4	15,9	17,3	19,5	21,2
101,6	-	6,39	7,11	7,82	8,76	9,70	10,7	11,9	12,8	13,2	13,9	14,9	16,6	18,4	20,1	22,6	24,7
108	-	6,81	7,57	8,33	9,33	10,3	11,4	12,7	13,6	14,1	14,8	15,8	17,7	19,6	21,4	24,2	26,4
114,3	-	7,21	8,03	8,83	9,90	11,00	12,1	13,5	14,5	15,0	15,8	16,8	18,8	20,9	22,8	25,7	28,1

